stratus
Waschtische nach Maß

TOPLINE COMFORT 53/36 560

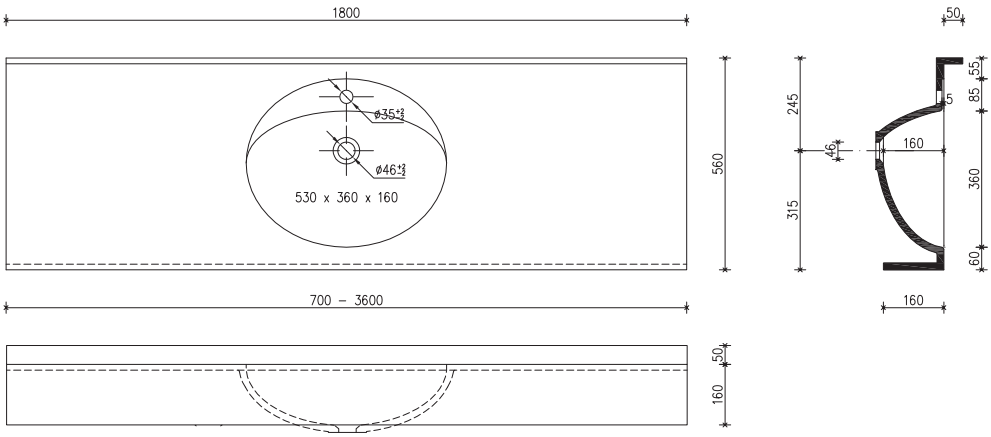

Zeichnung Maßstab 1:20

TOPLINE COMFORT 53/36 560

Waschtisch in einem Stück gegossen
Material u. Farbe nach Farbkarte
Maße 700- 3600 mmB x 560 mmT
Becken mit Hahnbank 530 x 360 x 160 mm
- mit Bohrung für Armatur
- mit/ohne Bohrung für Überlauf
Beckenanzahl nach Kundenwunsch- min. Abstand zwischen den Becken sollte 10 cm betragen
Spritzkante 10- 100 mmH
Frontschürze 30- 200 mmH

Stratus Bad & Form-Elemente GmbH • Eschbacher Weg 19 • 73734 Esslingen
Tel. 0711 3456220 • Fax 0711 3456181 • info@stratus-waschtische.de
www.stratus-waschtische.de