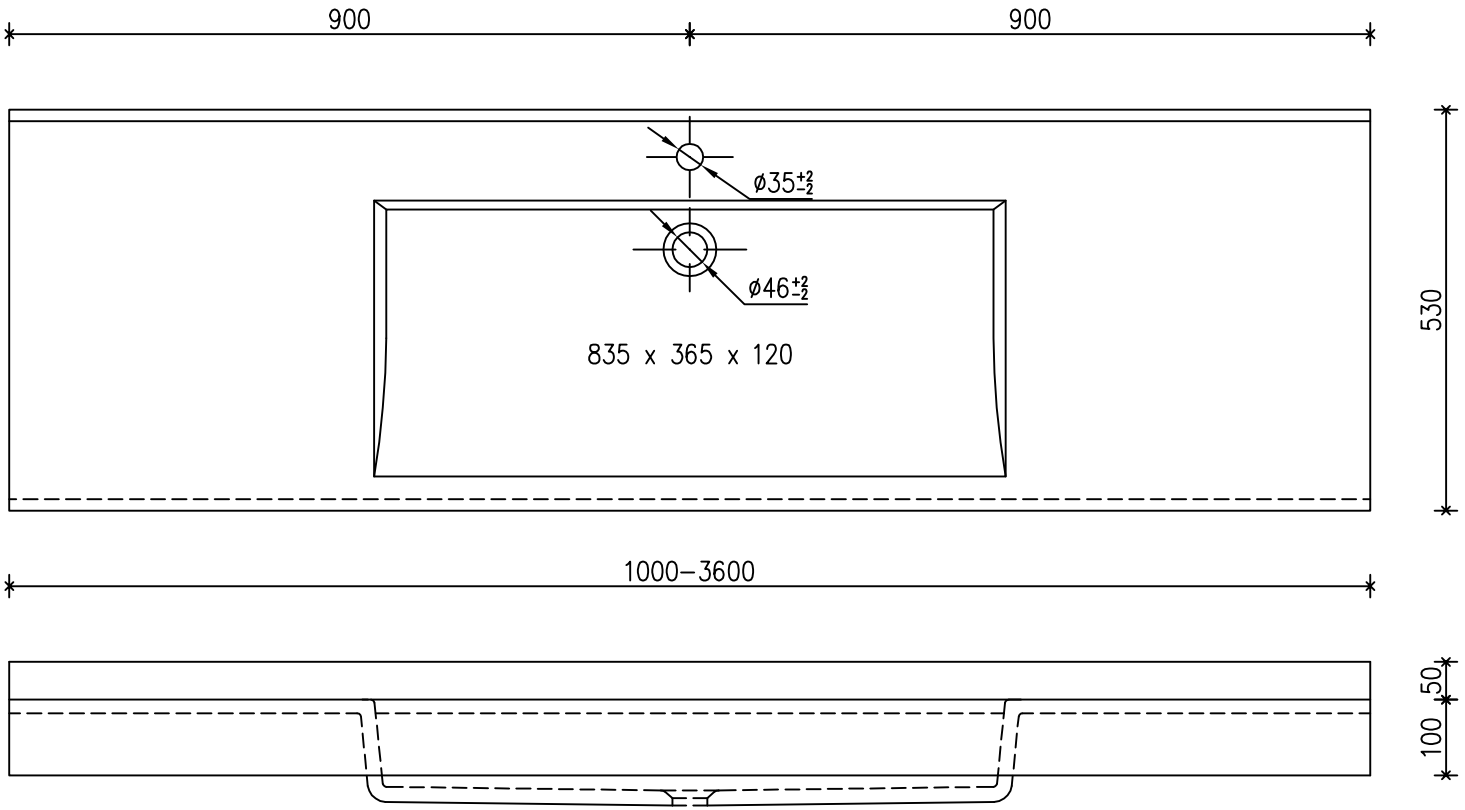

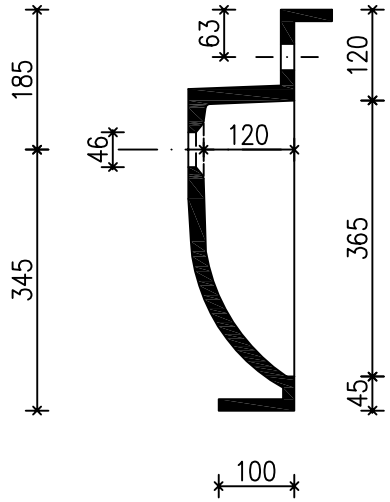

Mit Rollstuhl unterfahrbar nach
DIN 18040
Montagehöhe 810 mm ab OK FFB

Maßstab: 1 : 10
Erstellt:
Gezeich.: A. Seitz
Geändert:
Datei:
Verzeich.:
Zeichnungsname:

Design+Copyright H.P.Lehmann

MODELL:
TOPLINE BEACH 83/36 Vario

Hahnloch: –Ja ☒ –Nein ☐
Überlauf: –Ja ☐ –Nein ☒

Fixmaß (Seiten geschlossen) ☐
Variable Breiten ☐
Seitenverschluß: Links ☐ Rechts ☐

Kleenexbox ☐
Handtuchhalter ☐
Seifenspender ☐
Befestigungsteile ☐

SPEZIFIKATION:
Material: Mineralwerkstoff
Oberfläche/Farbe:

Maße:	BREITE:	TIEFE:	HÖHE:
GESAMT:		530	
TISCHFLÄCHE:			
BECKEN:	835	365	120
SPRITZKANTE:			10–100
FRONTSCHÜRZE:			30–200

Alle Maße in mm, Konstruktionsbedingte Abweichungen möglich

stratus
Waschtische nach Maß
Bad & Form-Elemente GmbH
Eschbacher Weg 19
73734 Esslingen
Tel.: 07 11 - 34 56 220
Fax: 07 11 - 34 56 181
info@stratus-waschtische.de
www.stratus-waschtische.de